平成29年度　第96回全国高等学校サッカー選手権富山県大会

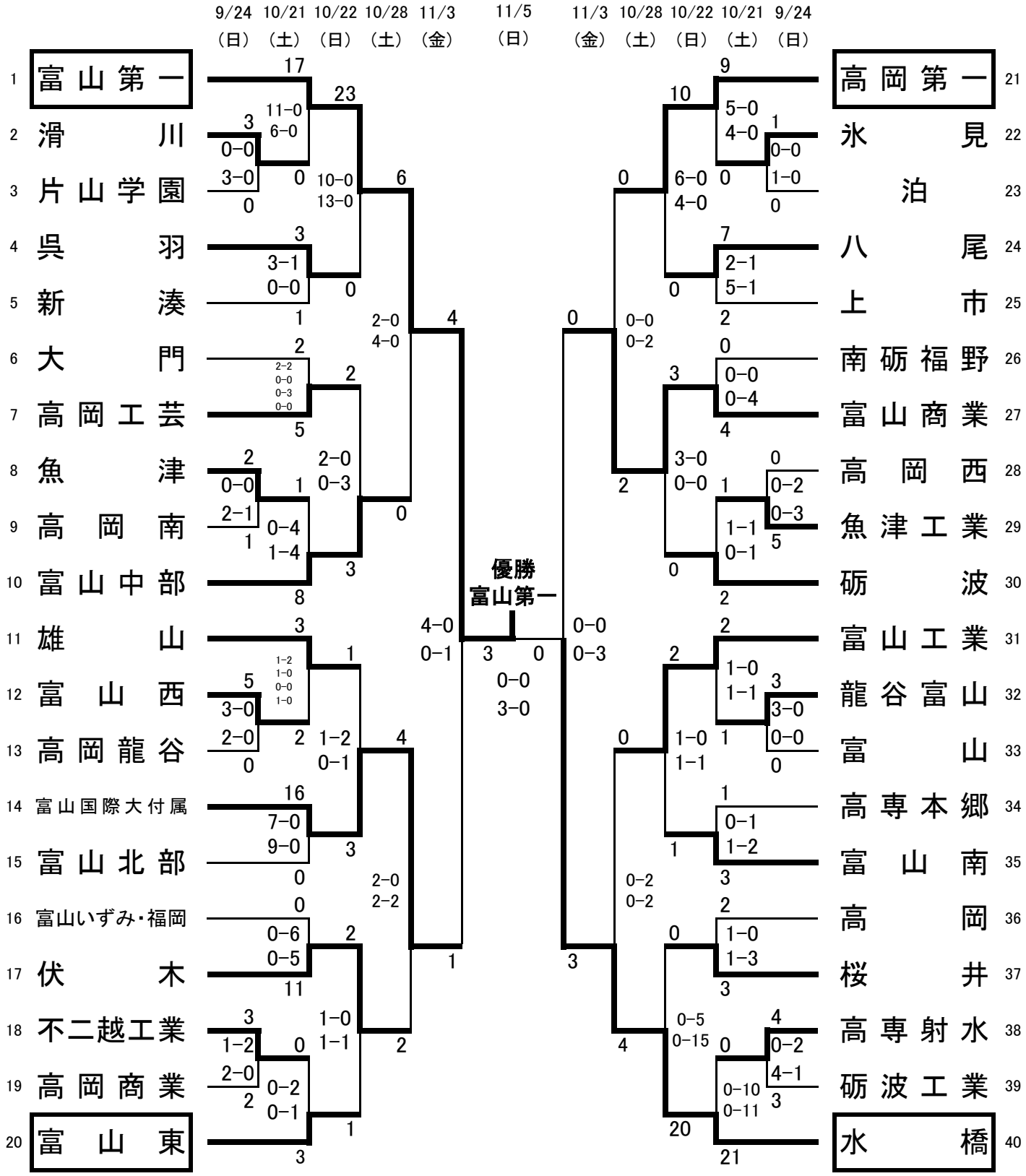

≪試合会場≫

a：富山第一高校
b：県総芝広場
c：日医工ｽﾎﾟｰﾂｱｶﾃﾞﾐｰ（ｼｰ）
d：日医工ｽﾎﾟｰﾂｱｶﾃﾞﾐｰ（ﾏｳﾝﾃﾝ）
e：高岡ｽﾎﾟｰﾂｺｱ（芝生広場）
f：高岡ｽﾎﾟｰﾂｺｱ（ｻｯｶｰ・ﾗｸﾞﾋﾞｰ場）

《試合時間》

ア：9:30～
イ：11:15～
ウ：13:00～
エ：14:45～
オ：11:00～
カ：13:30～
キ：12:05～